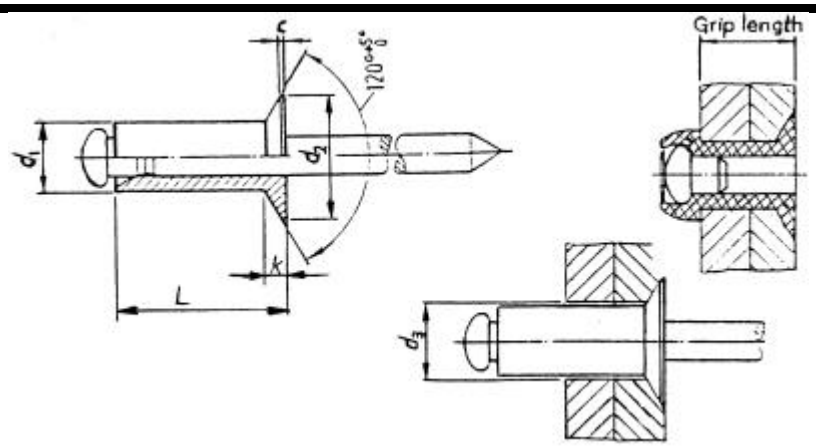

관련 규격
DIN 7337

Dash 번호(Dash Number) Unit:mm

d	M3	M3.2	M4	M4.8	M5
L	Dash 번호(Dash Number)				
4	021	041			
6	022	042	062	082	102
8	023	043	063	083	103
10	024	044	064	084	104
12	025	045	065	085	105
16	026	046	066	086	106
20	027	047	067	087	107
25	028	048	068	088	108
30				089	109
35				090	110
40				091	111
45				092	112
50				093	113

1.재료 (Material)

1) A1070BR 단, DIN 7337의 강도규격을 만족할 것
(A1070BR , in accordance with the strength standard of DIN 7337)

2) STS304 단, DIN 7337의 강도규격을 만족할 것
(A1070BR , in accordance with the strength standard of DIN 7337)

2.표면처리 : 아연도금. 단,강 재료에만 적용
(Finish : Zinc coated (Applied to steel))

3.기타 세부치수 및 공차, 물성치, 검사기준 등은 DIN 7337의 규정을 따른다.
(Dimensions and tolerances not shown shall be in accordance with DIN 7337)

Rotem Standard	RS60919	제정일자	1997.11.01
리벳,블라인드,접시머리 RIVET,Blind,Countersunk head		개정일자	2002.01.01
		REV.	A

본 문서는 당사 재산이므로 허가없이 무단복사/배포금지함.
PROREPTY OF ISSUING ENTITY CANNOT BE DISTRIBUTED OR REPRODUCED WITHOUT AUTHORIZATION

4.품번은 RS번호와 Dash번호를 연결하여 사용한다.
(Part number : The RS part number consists of the RS number, plus the dash number added designators)

5.재료 적용 (Material designator)

1) A1070BR : (Example) RS60919-001A

2) STS304 : (Example) RS60919-001S

6. 관련 규격 (Related Standard)

DIN 7337 블라인드 리벳 (Blind rivets with breaking mandrel)

Unit:mm

d	M3	M3.2	M4	M4.8	M5
L	Grip Range				
4.0	0.5~1.5		-	-	
6.0	1.5~3.5		1.5~3	2~3	
8.0	3.5~5.5		3~4.5	3~4.5	
10	5.5~7		4.5~6	4.5~6	
12	7~9		6~8	6~8	
16	9~13		8~12	8~12	
20	13~17		12~16	12~16	
25	17~22		16~21	16~21	
30	-		21~25	21~25	
35	-		25~30	25~30	
40	-		30~35	30~35	
45	-		35~40	35~40	
50	-		40~45	40~45	

주요 관련 치수(Related Size) Unit:mm

d		M1.6	M2	M2.5	M3	M4	M5	M6	M8	M10
b	최소(min.)	25	25	25	25	38	38	38	38	38
dk	기준(basic)	3	3.8	4.7	5.5	8.4	9.3	11.3	15.8	18.3
k	기준(basic)	1	1.2	1.5	1.65	2.7	2.7	3.3	4.65	5

Rotem Standard	RS60919	제정일자	1997.11.01
리벳,블라인드,접시머리		개정일자	2002.01.01
RIVET,Blind,Countersunk head		REV.	A

본 문서는 당사 재산이므로 허가없이 무단복사/배포금지함.
PROREPTY OF ISSUING ENTITY CANNOT BE DISTRIBUTED OR REPRODUCED WITHOUT AUTHORIZATION